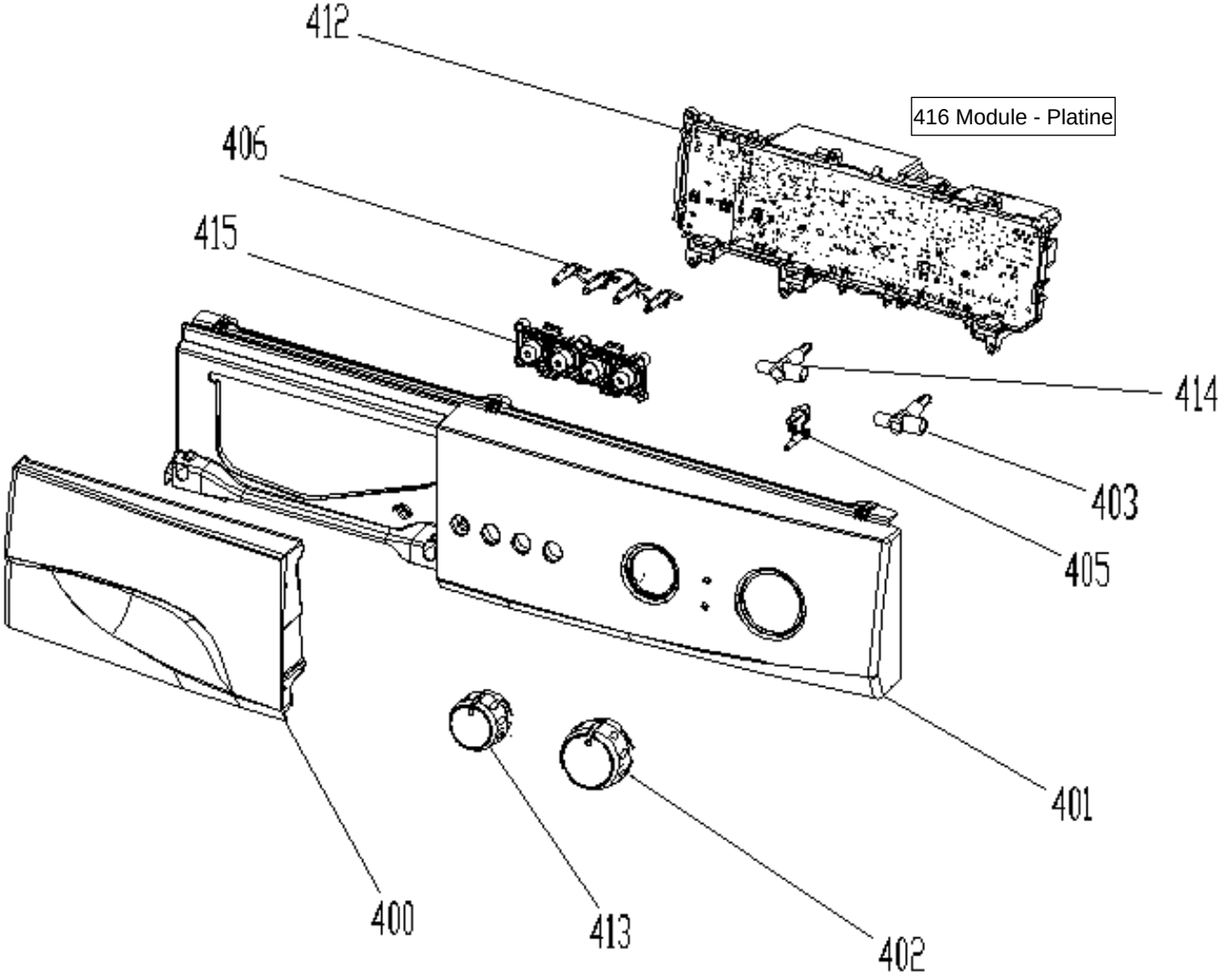
412
416 Module - Platine
406
415
414
403
405
401
400
413
402

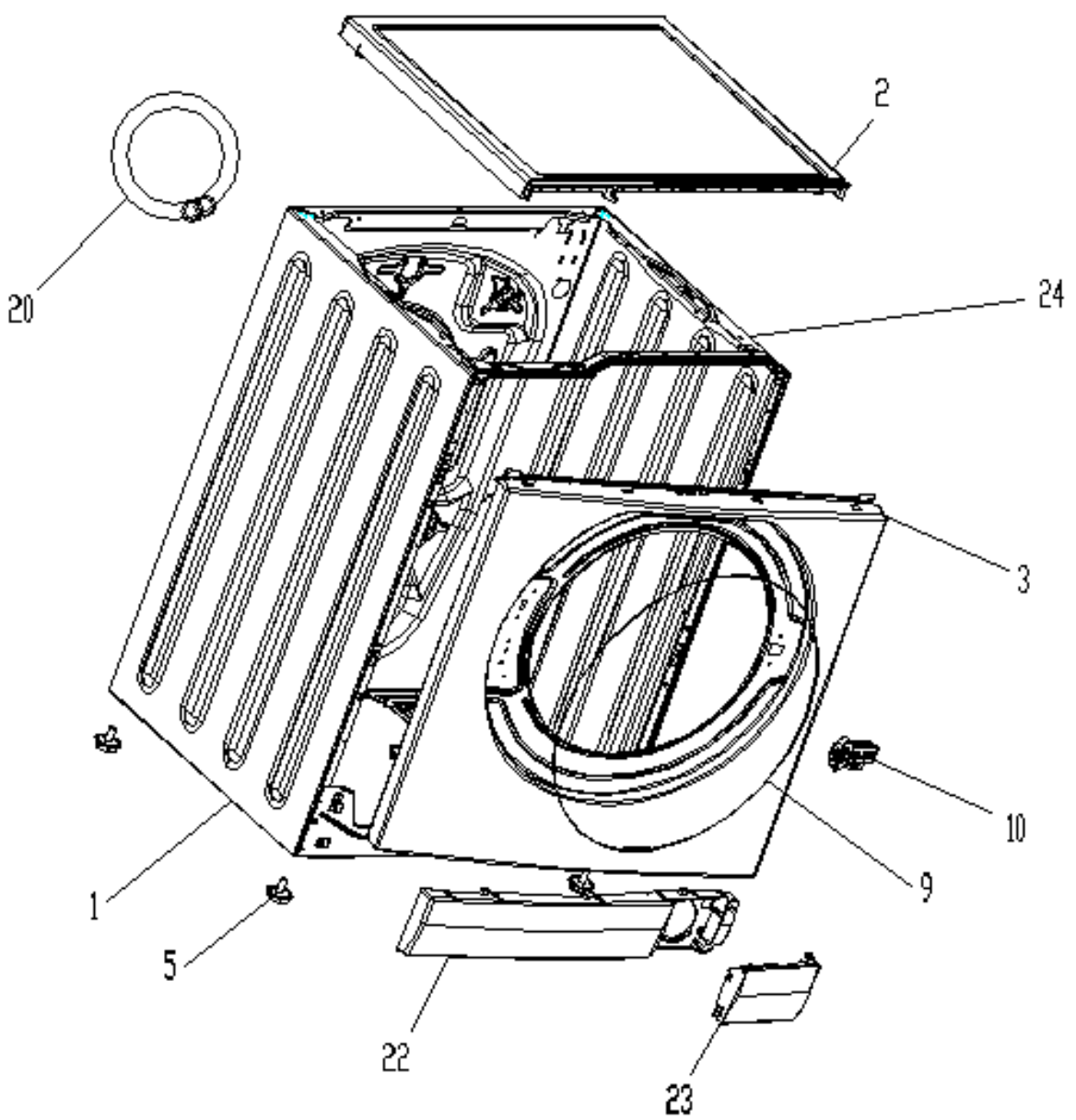
2
20
24
3
10
9
1
5
22
23

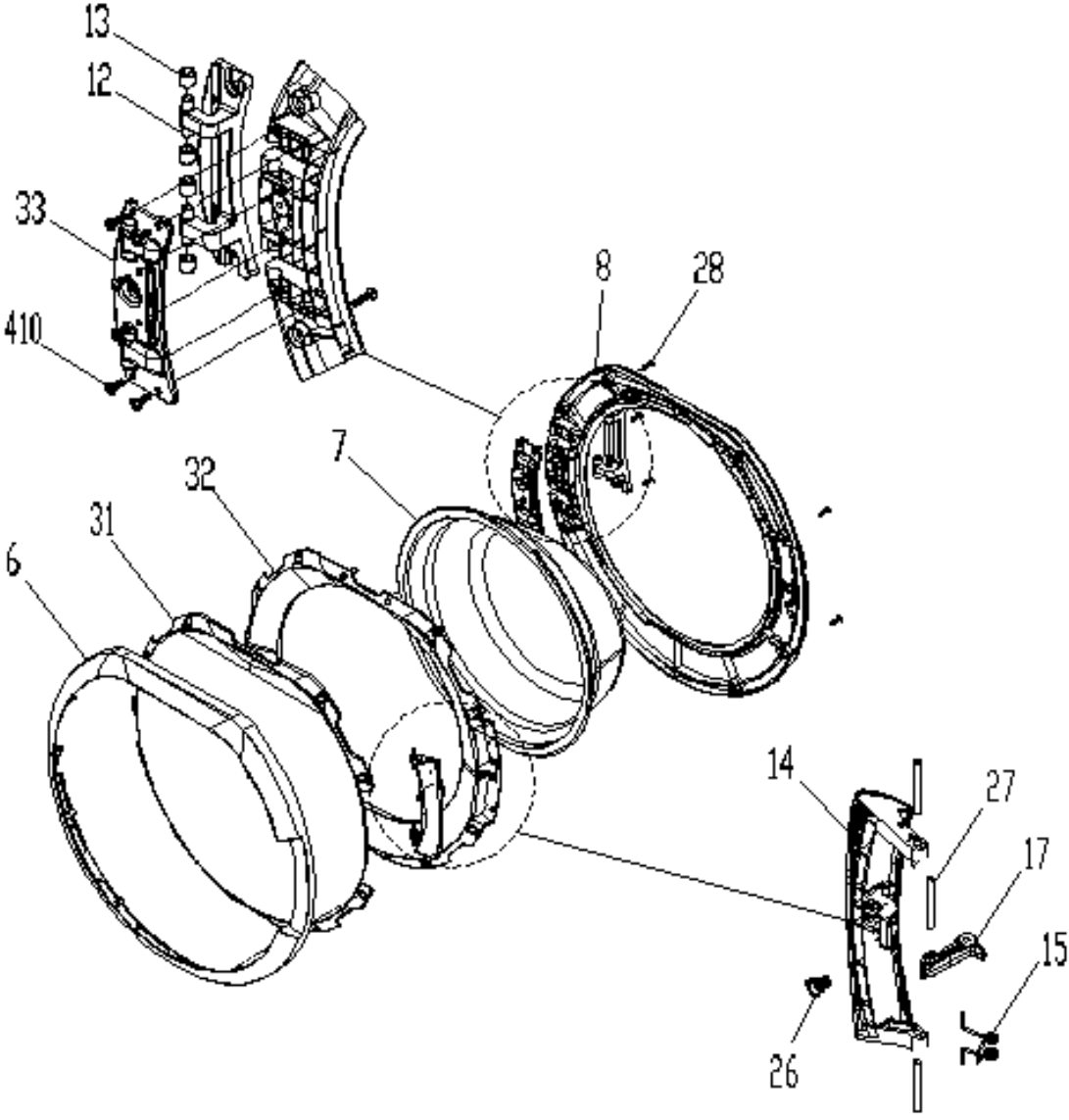
13
12
33
410
8
28
7
32
31
6
14
27
17
15
26

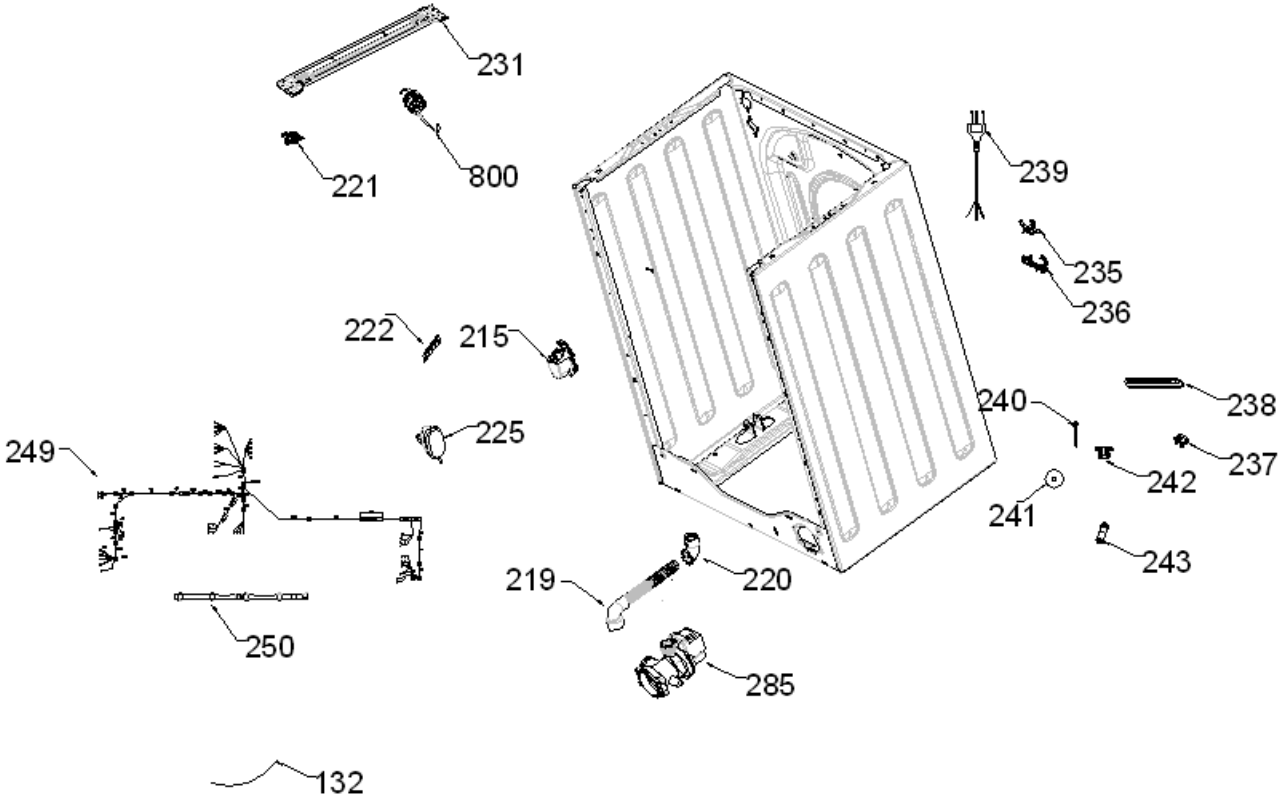
231
221
800
239
235
236
222
215
238
240
225
249
237
242
241
243
219
220
250
285
132

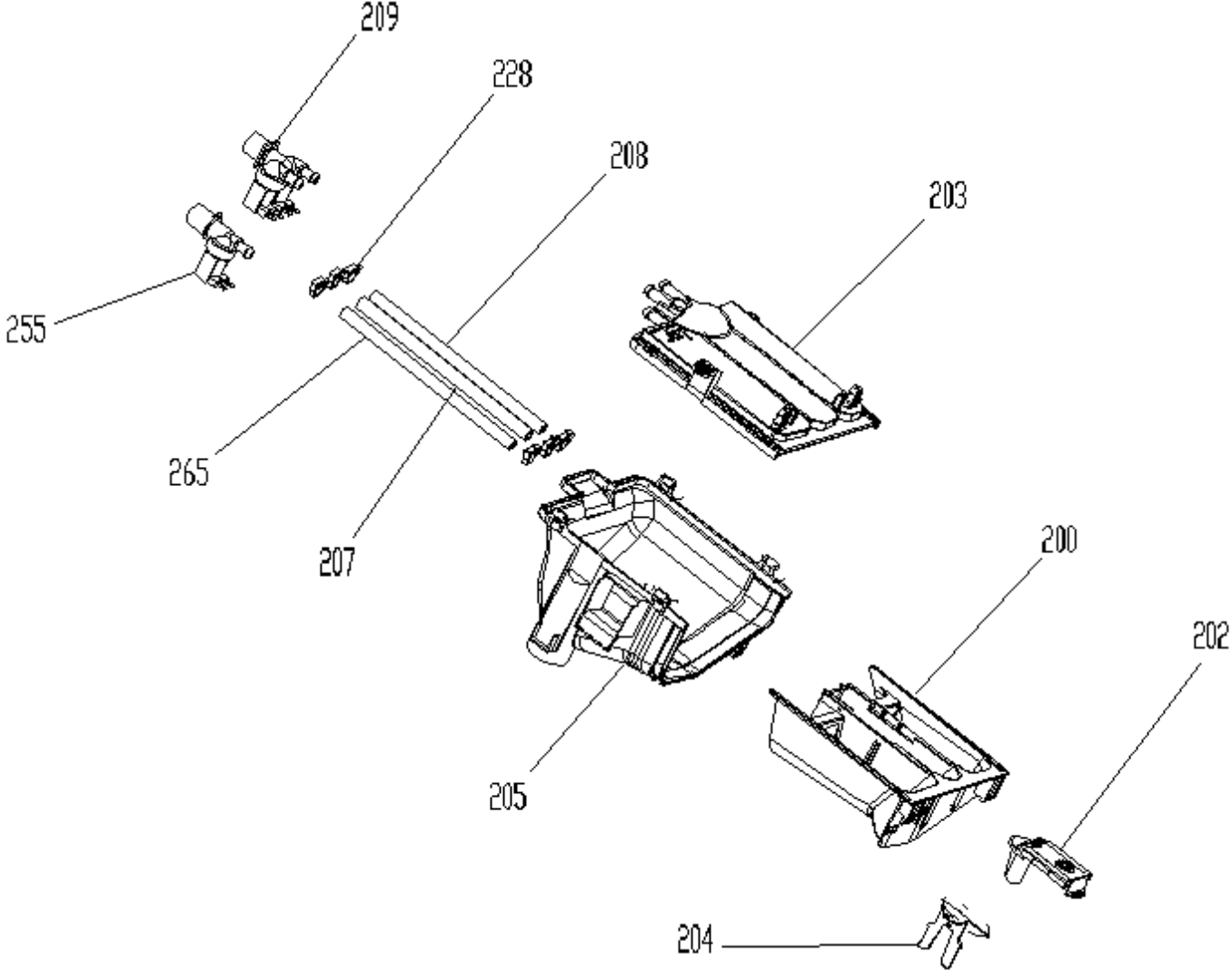
209
228
208
203
255
265
207
200
202
205
204

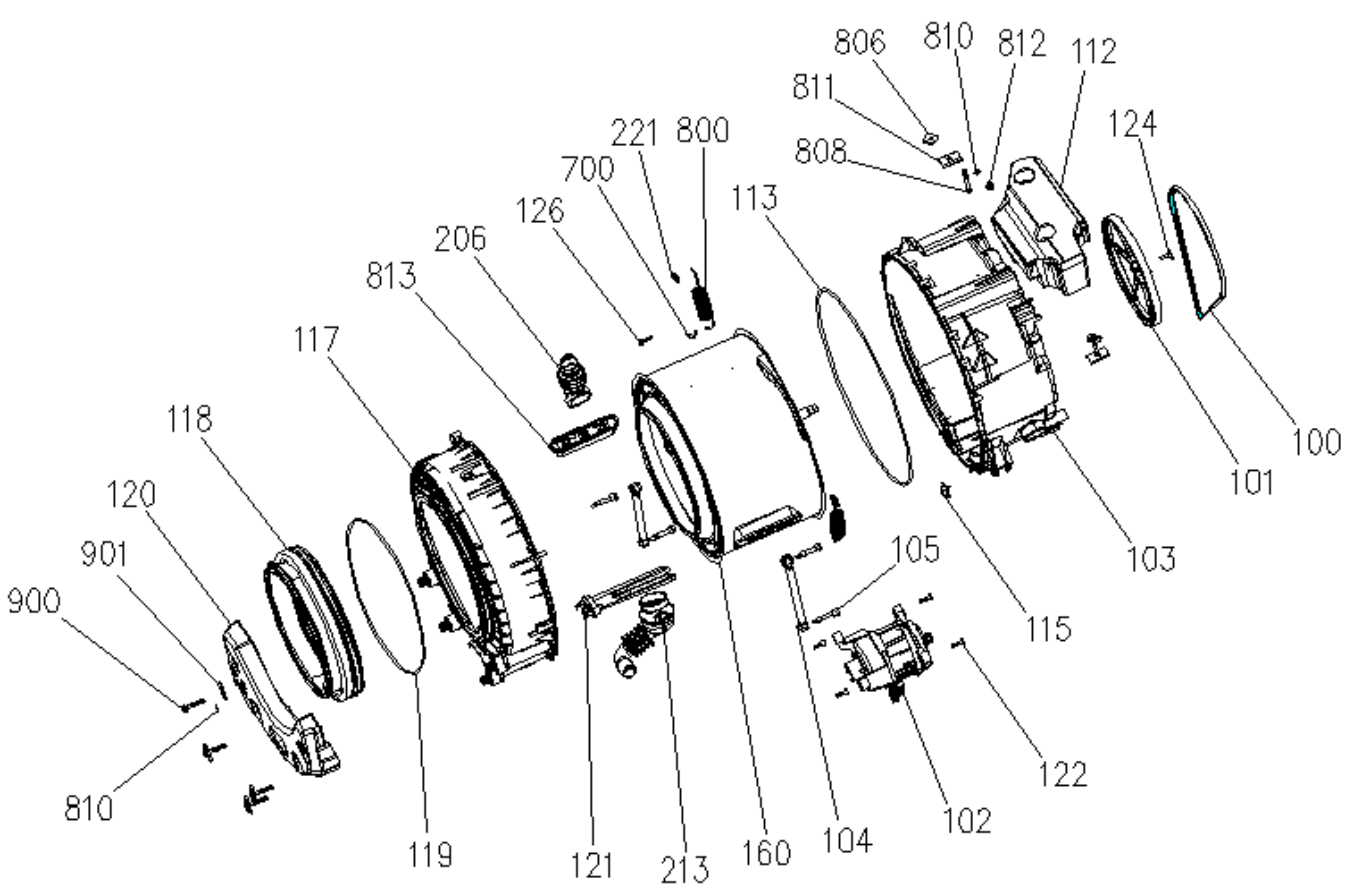
806
810
812
112
811
124
221
800
808
700
126
113
206
813
117
118
100
101
120
901
105
103
900
115
122
810
119
121
213
160
104
102

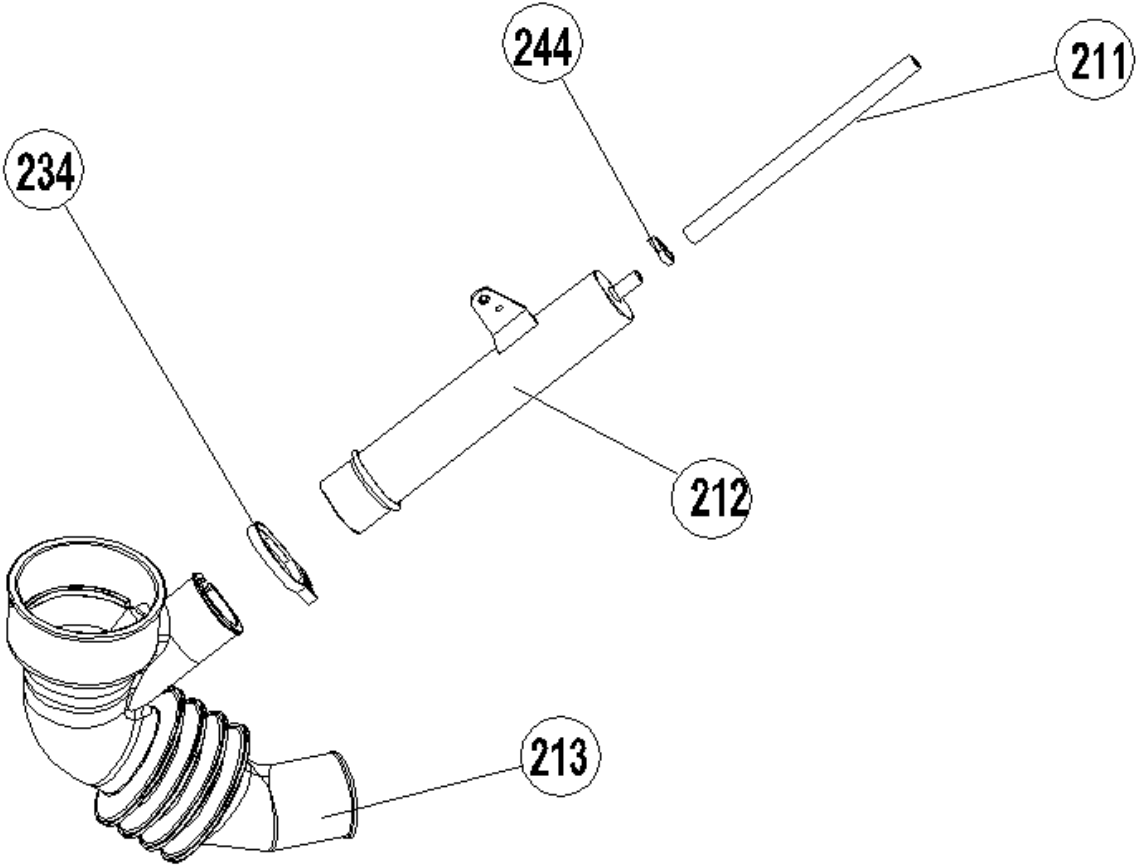
244
211
234
212
213